# NEWPORT

- Raam: täispuidust ja vineerist karkass, sikk-sakk vedrustus ja taskustatud vedruplokk
- Istmepadjad: kinnised istmepadjad, poroloontäidis
- Seljapadjad: sulesisu
- Jalad: wenge, tamm, alumiinium, kroom
- Lisainfo: katteriie on eemaldatav ainult selja-patjadelt

Softrend www.softrend.ee ¤ softrend@softrend.ee

# NEWPORT

## Detailid

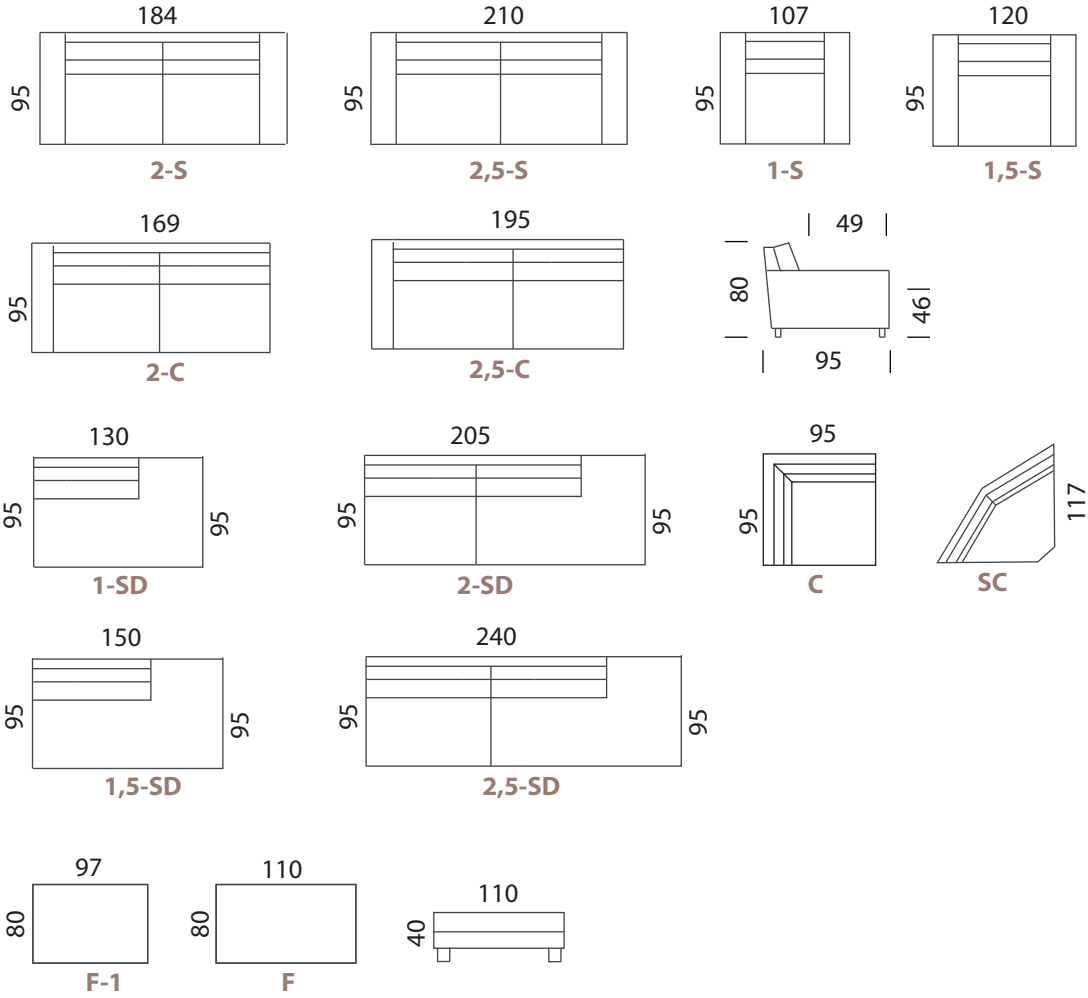

# NEWPORT

## Kompositsioon

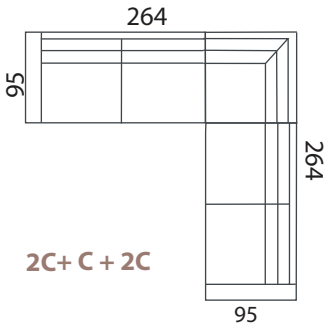


2C+ C + 2C

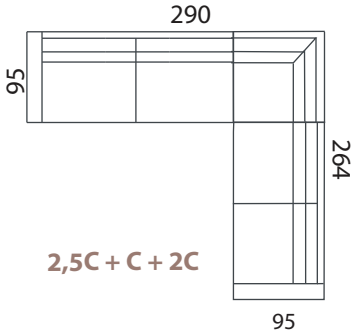


2,5C + C + 2C

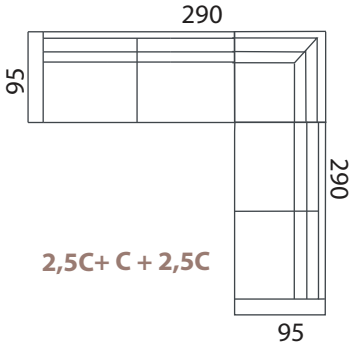


2,5C+ C + 2,5C

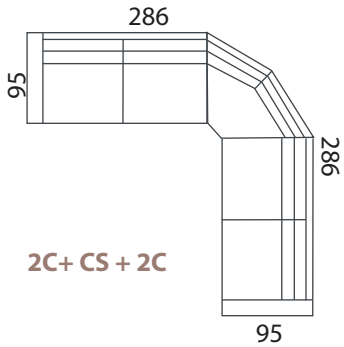


2C+ CS + 2C

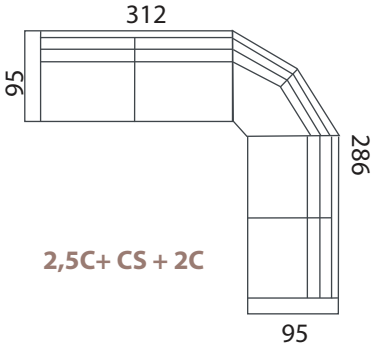


2,5C+ CS + 2C

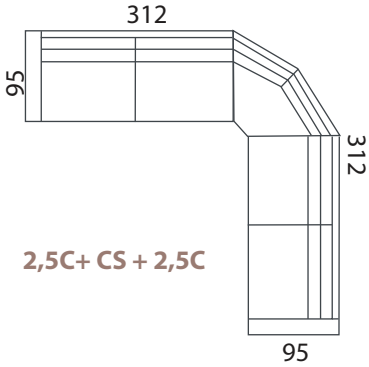


2,5C+ CS + 2,5C

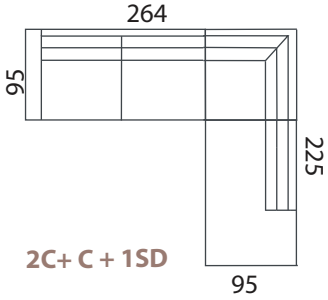


2C+ C + 1SD

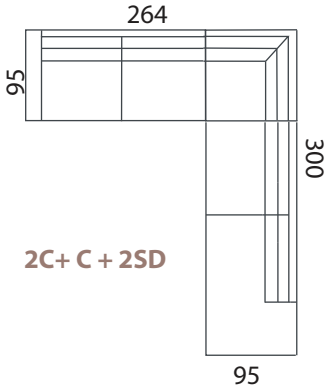


2C+ C + 2SD

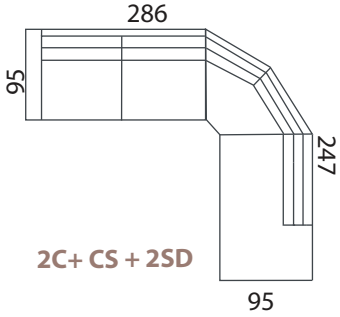


2C+ CS + 2SD

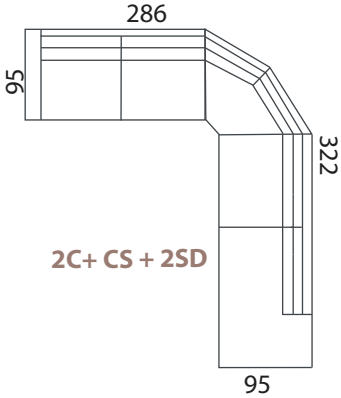


2C+ CS + 2SD

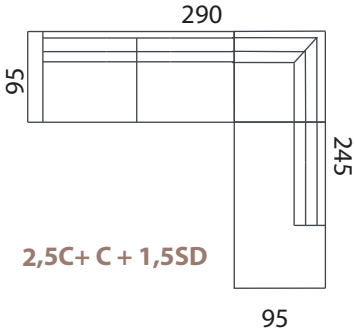


2,5C+ C + 1,5SD

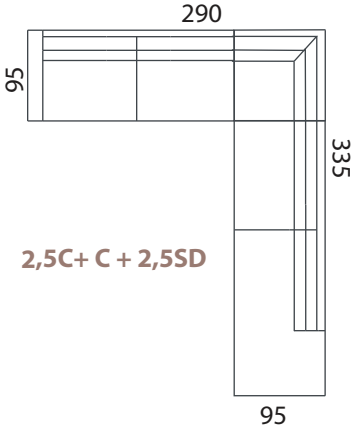


2,5C+ C + 2,5SD

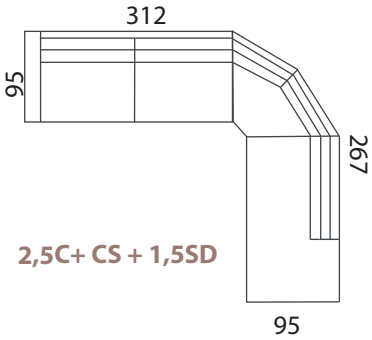


2,5C+ CS + 1,5SD

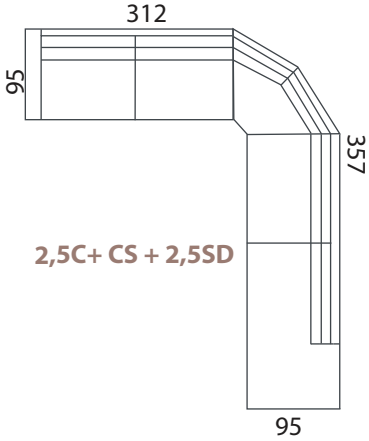


2,5C+ CS + 2,5SD